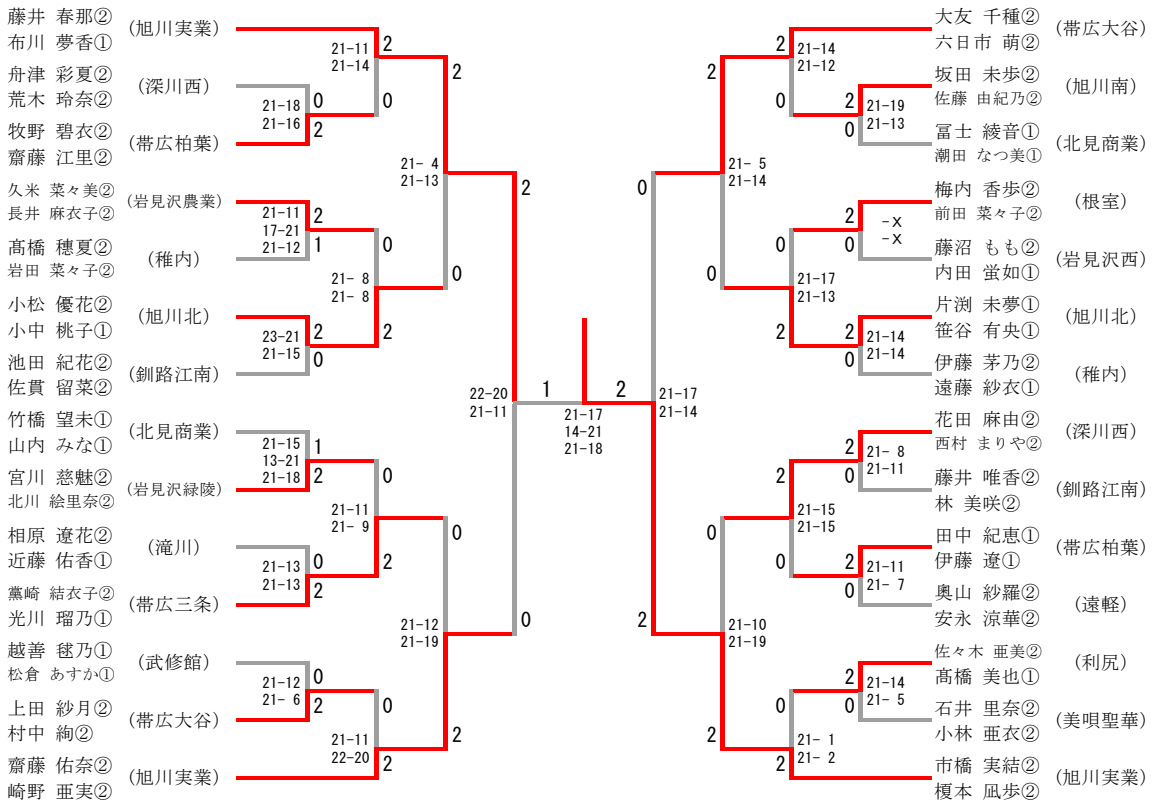第48回北海道高等学校新人バドミントン大会
兼　第44回全国高等学校選抜バドミントン大会　北北海道予選会
高校女子ダブルス