個人対抗　男子シングルス

南北海道

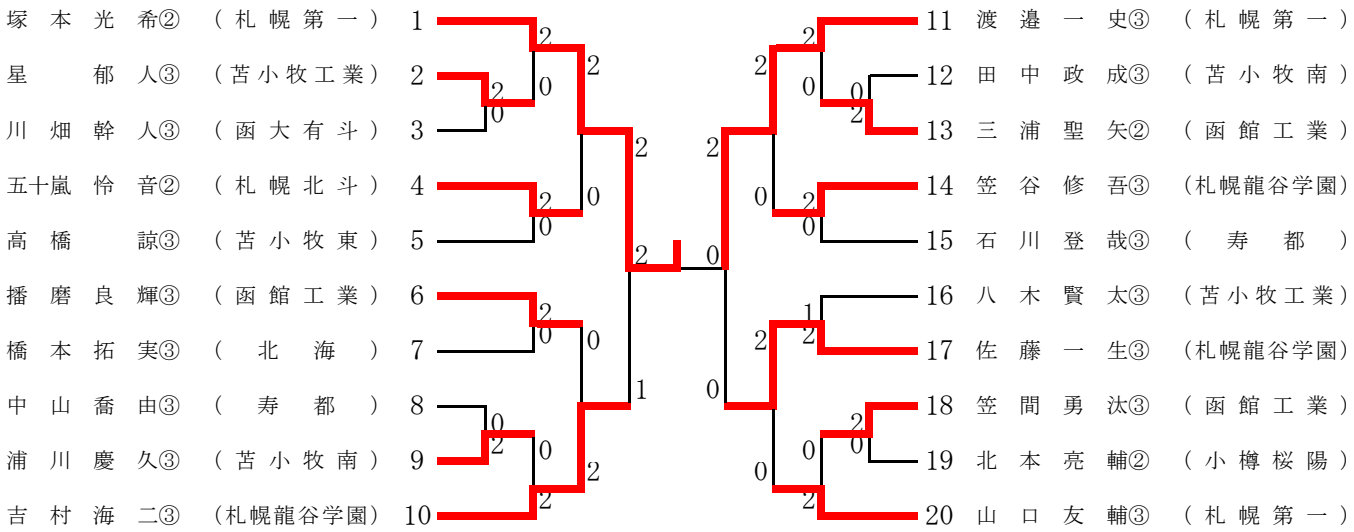
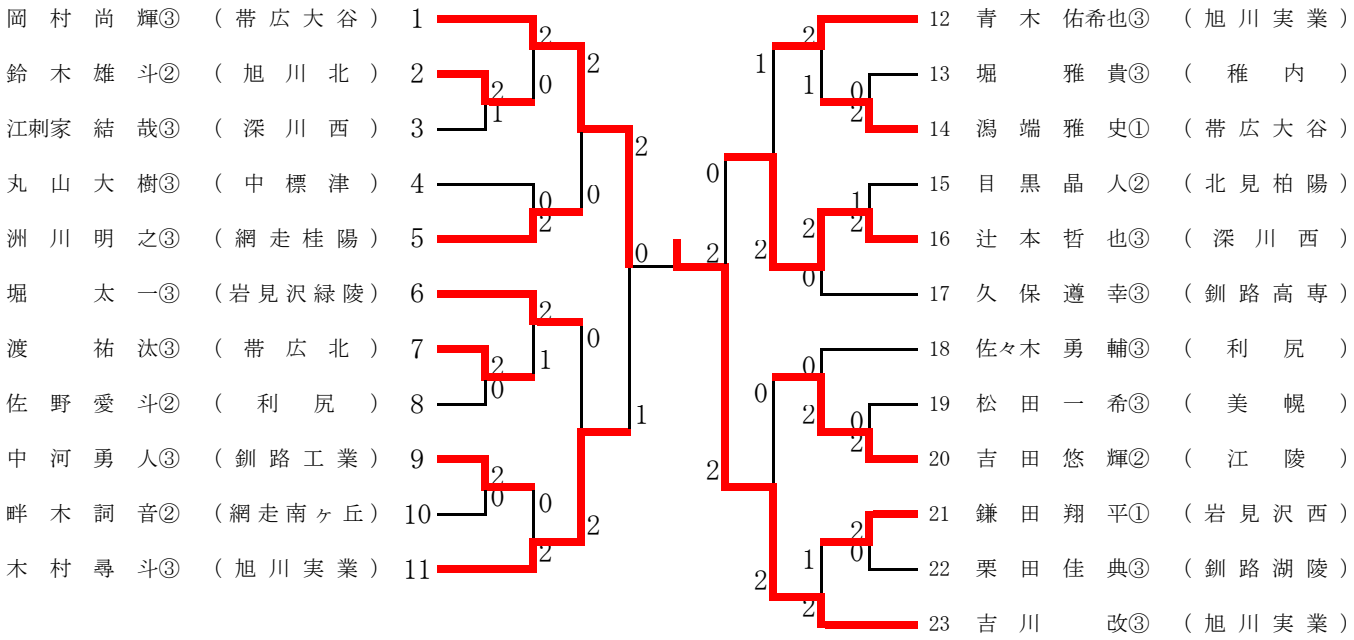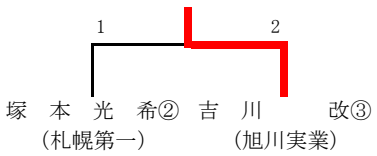
北北海道