第４４回北海道高等学校新人バドミントン大会（個人）(24-01-13実施)　高校女子ﾀﾞﾌﾞﾙｽ

0001 藤田 璃子
（とわの森三愛高校）
松本 麻佑
（とわの森三愛高校）

0002 工藤 由梨奈
（苫小牧総合経済高校）
工藤 美咲
（苫小牧総合経済高校）

0003 栃原 加奈
（札幌静修高校）
林田 りの
（札幌静修高校）

0004 河野 史歩
（倶知安高校）
藤波 裕子
（倶知安高校）

0005 間所 優香
（札幌北斗高校）
廣橋 奈々
（札幌北斗高校）

0006 村上 真優
（函館工業高校）
吉崎 美紅
（函館工業高校）

0007 香川 愛
（室蘭栄高校）
砂金 由梨
（室蘭栄高校）

0008 泥川 佳那
（札幌静修高校）
穂苅 莉菜
（札幌静修高校）

0009 中澤 恵
（遺愛女子高校）
宇佐美 佑佳
（遺愛女子高校）

0010 佐藤 祐衣
（室蘭東翔高校）
内山 栞
（室蘭東翔高校）

0011 西里 郁香
（函館工業高校）
石原 左稀
（函館工業高校）

0012 長瀬 瑞奈
（とわの森三愛高校）
岩谷 真緒
（とわの森三愛高校）

0013 竹内 桃香
（苫小牧西高校）
酒井 七彩
（苫小牧西高校）

0014 有馬 奈生
（札幌北斗高校）
山﨑 史歩子
（札幌北斗高校）

0015 竹内 里江
（遺愛女子高校）
藤田 真帆
（遺愛女子高校）

0016 大塚 麻由
（札幌静修高校）
楢山 光己
（札幌静修高校）

0017 田森 美沙
（静内高校）
岡本 陽花
（静内高校）

0018 原田 麻由
（とわの森三愛高校）
定免 沙樹
（とわの森三愛高校）

0019 石黒 美奈子
（小樽商業高校）
亀山 栞奈
（小樽商業高校）

0020 寺尾 実耶
（函館工業高校）
川村 綾花
（函館工業高校）

0021 大島 稚絵
（札幌龍谷学園高校）
秋元 恵理
（札幌龍谷学園高校）

0022 江口 琴美
（伊達高校）
菊地 葵衣
（伊達高校）

0023 藤井 友里
（小樽潮陵高校）
吉田 祥乃
（小樽潮陵高校）

0024 柿本 結
（大妻高校）
梅本 絵理
（大妻高校）
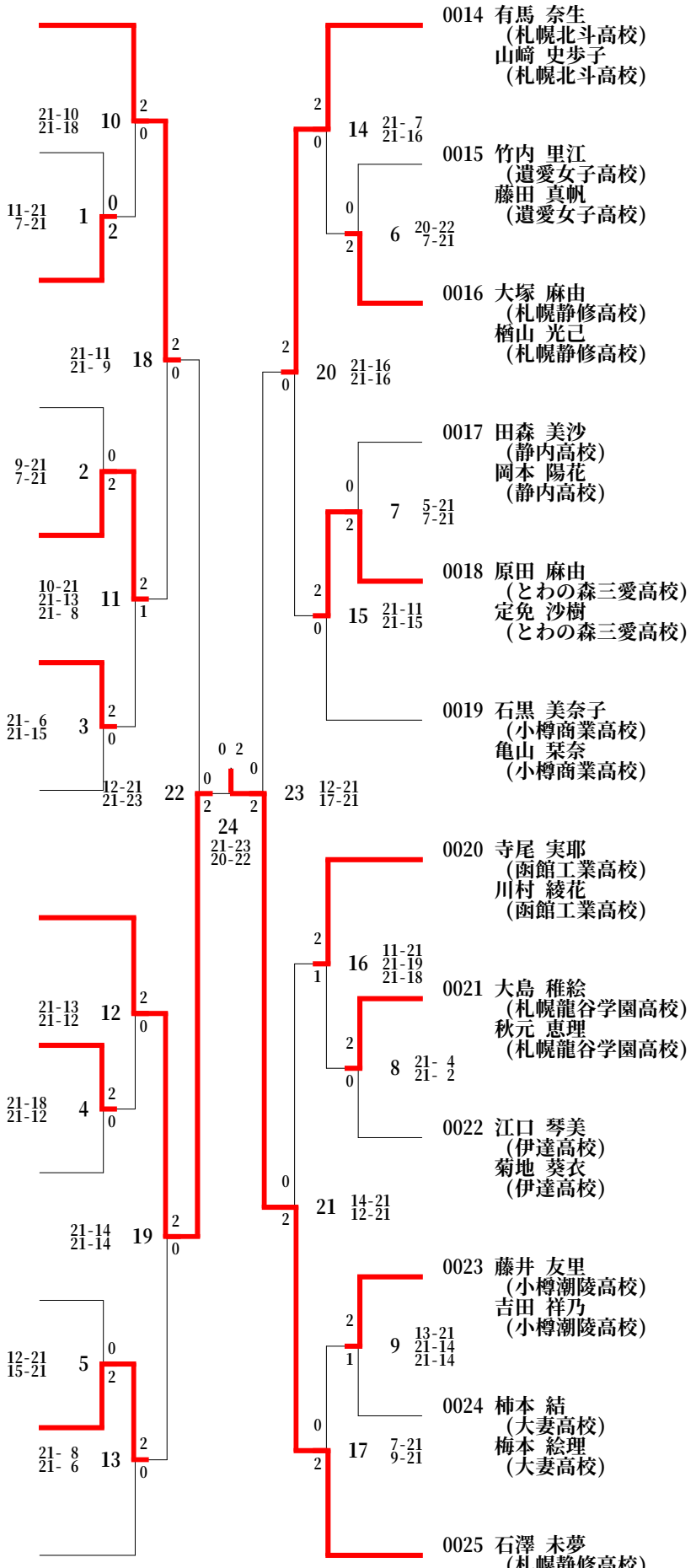
0025 石澤 未夢
（札幌静修高校）
遠藤 いさみ
（札幌静修高校）