高校男子シングルス

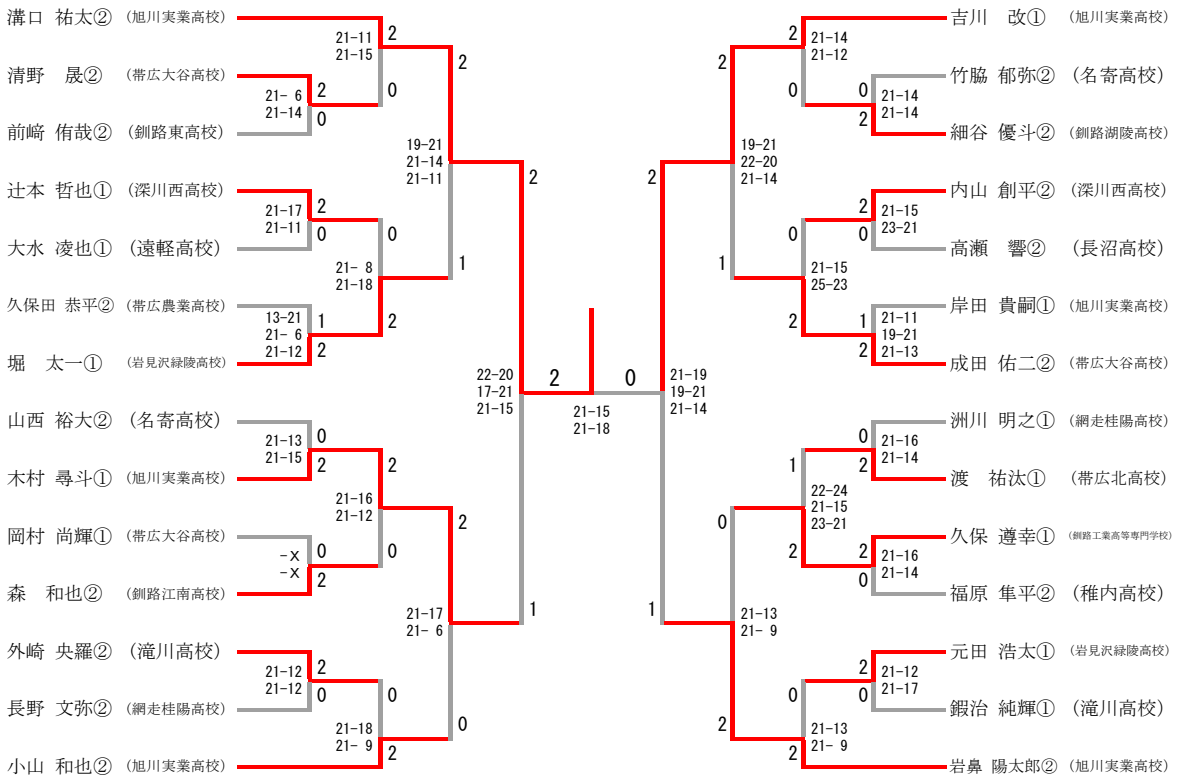
溝口 祐太② （旭川実業高校）
清野 晟② （帯広大谷高校）
前崎 侑哉② （釧路東高校）
辻本 哲也① （深川西高校）
大水 凌也① （遠軽高校）
久保田 恭平② （帯広農業高校）
堀 太一① （岩見沢緑陵高校）
山西 裕大② （名寄高校）
木村 尋斗① （旭川実業高校）
岡村 尚輝① （帯広大谷高校）
森 和也② （釧路江南高校）
外崎 央羅② （滝川高校）
長野 文弥② （網走桂陽高校）
小山 和也② （旭川実業高校）
21-11 21-15
21- 6 21-14
21-17 21-11
21- 8 21-18
13-21 21- 6 21-12
21-13 21-15
21-16 21-12
-x -x
21-12 21-12
21-18 21- 9
19-21 21-14 21-11
21-17 21- 6
22-20 17-21 21-15
21-15 21-18
21-19 19-21 21-14
19-21 22-20 21-14
21-13 21- 9
21-14 21-12
21-14 21-14
21-15 23-21
21-15 25-23
21-11 19-21 21-13
21-16 21-14
22-24 21-15 23-21
21-16 21-14
21-12 21-17
21-13 21- 9
吉川 改① （旭川実業高校）
竹脇 郁弥② （名寄高校）
細谷 優斗② （釧路湖陵高校）
内山 創平② （深川西高校）
高瀬 響② （長沼高校）
岸田 貴嗣① （旭川実業高校）
成田 佑二② （帯広大谷高校）
洲川 明之① （網走桂陽高校）
渡 祐汰① （帯広北高校）
久保 遵幸① （釧路工業高等専門学校）
福原 隼平② （稚内高校）
元田 浩太① （岩見沢緑陵高校）
鍜治 純輝① （滝川高校）
岩鼻 陽太郎② （旭川実業高校）