女子シングルス（GS）

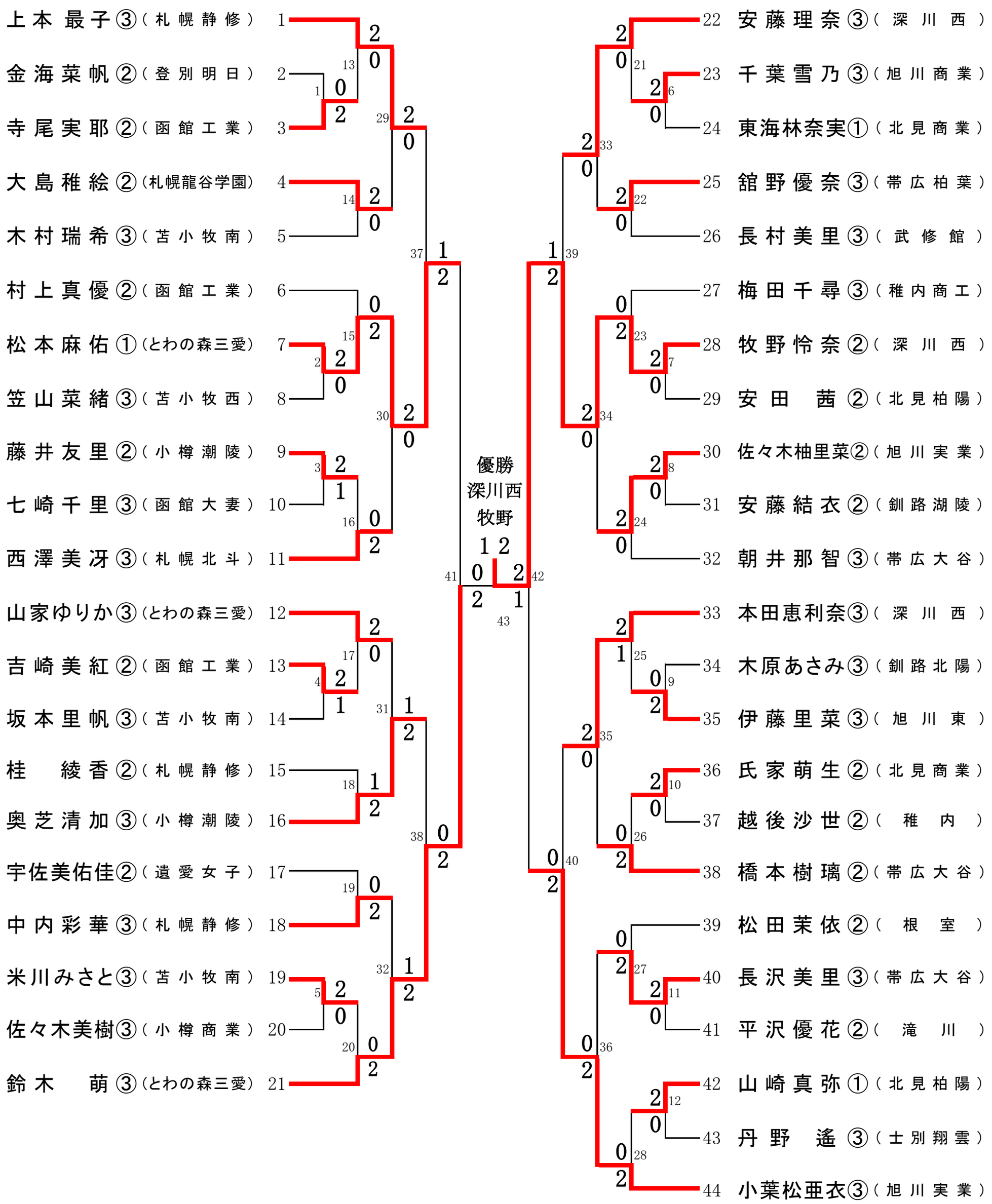
南北海道
北北海道
1 上本 最子③（札幌静修）
2 金海菜帆②（登別明日）
3 寺尾実耶②（函館工業）
4 大島稚絵②（札幌龍谷学園）
5 木村瑞希③（苫小牧南）
6 村上真優②（函館工業）
7 松本麻佑①（とわの森三愛）
8 笠山菜緒③（苫小牧西）
9 藤井友里②（小樽潮陵）
10 七崎千里③（函館大妻）
11 西澤美冴③（札幌北斗）
12 山家ゆりか③（とわの森三愛）
13 吉崎美紅②（函館工業）
14 坂本里帆③（苫小牧南）
15 桂 綾香②（札幌静修）
16 奥芝清加③（小樽潮陵）
17 宇佐美佑佳②（遺愛女子）
18 中内彩華③（札幌静修）
19 米川みさと③（苫小牧南）
20 佐々木美樹③（小樽商業）
21 鈴木 萌③（とわの森三愛）
22 安藤理奈③（深川西）
23 千葉雪乃③（旭川商業）
24 東海林奈実①（北見商業）
25 舘野優奈③（帯広柏葉）
26 長村美里③（武修館）
27 梅田千尋③（稚内商工）
28 牧野怜奈②（深川西）
29 安田 茜②（北見柏陽）
30 佐々木柚里菜②（旭川実業）
31 安藤結衣②（釧路湖陵）
32 朝井那智③（帯広大谷）
33 本田恵利奈③（深川西）
34 木原あさみ③（釧路北陽）
35 伊藤里菜③（旭川東）
36 氏家萌生②（北見商業）
37 越後沙世②（稚内）
38 橋本樹璃②（帯広大谷）
39 松田茉依②（根室）
40 長沢美里③（帯広大谷）
41 平沢優花②（滝川）
42 山崎真弥①（北見柏陽）
43 丹野 遙③（士別翔雲）
44 小葉松亜衣③（旭川実業）
優勝
深川西
牧野
1 2