女子シングルス（GS）

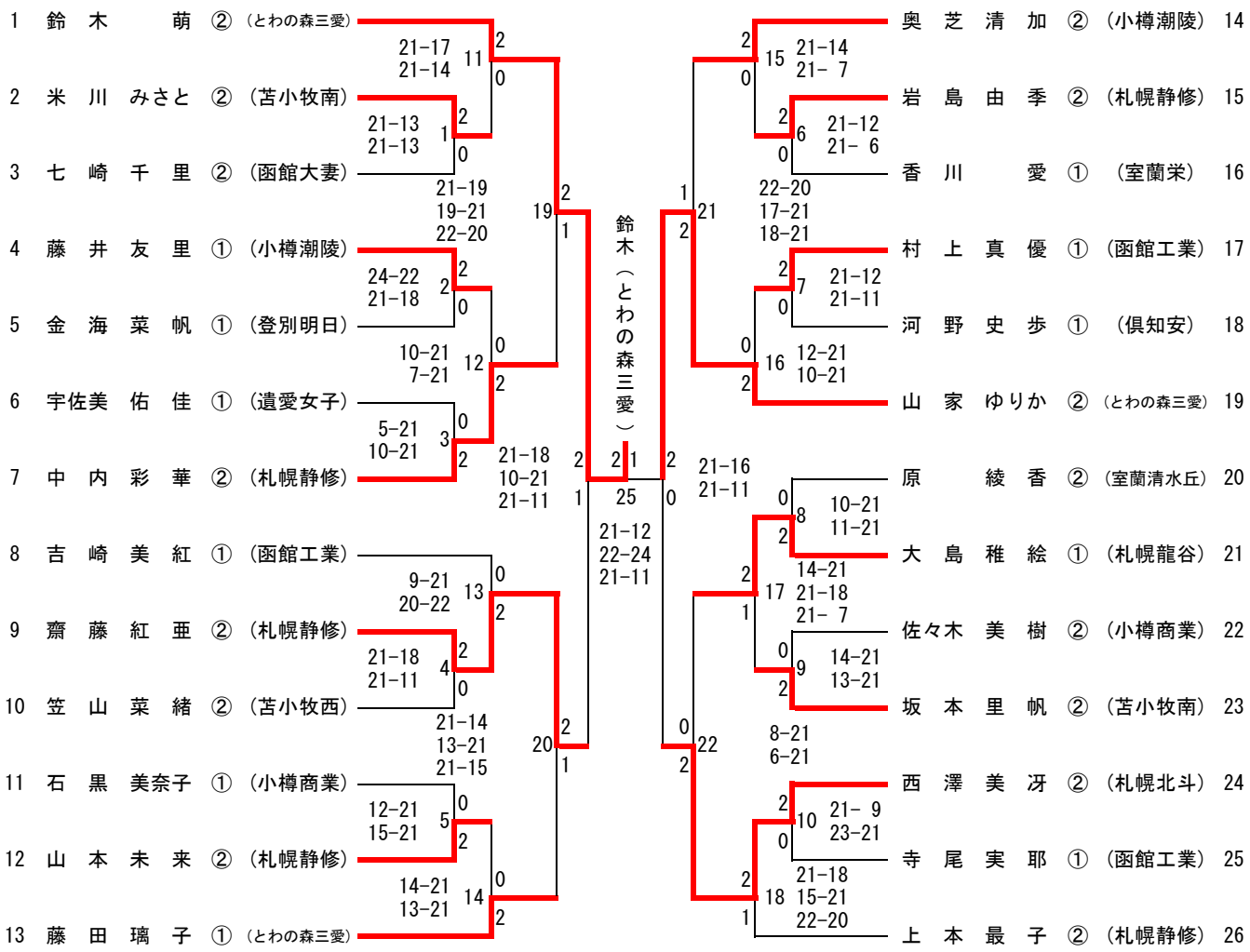
1 鈴木 萌 ②（とわの森三愛）
2 米川 みさと ②（苫小牧南）
3 七崎 千里 ②（函館大妻）
4 藤井 友里 ①（小樽潮陵）
5 金海 菜帆 ①（登別明日）
6 宇佐美 佑佳 ①（遺愛女子）
7 中内 彩華 ②（札幌静修）
8 吉崎 美紅 ①（函館工業）
9 齋藤 紅亜 ②（札幌静修）
10 笠山 菜緒 ②（苫小牧西）
11 石黒 美奈子 ①（小樽商業）
12 山本 未来 ②（札幌静修）
13 藤田 璃子 ①（とわの森三愛）
14 奥芝 清加 ②（小樽潮陵）
15 岩島 由季 ②（札幌静修）
16 香川 愛 ①（室蘭栄）
17 村上 真優 ①（函館工業）
18 河野 史歩 ①（倶知安）
19 山家 ゆりか ②（とわの森三愛）
20 原 綾香 ②（室蘭清水丘）
21 大島 稚絵 ①（札幌龍谷）
22 佐々木 美樹 ②（小樽商業）
23 坂本 里帆 ②（苫小牧南）
24 西澤 美冴 ②（札幌北斗）
25 寺尾 実耶 ①（函館工業）
26 上本 最子 ②（札幌静修）
21-17 21-14
21-13 21-13
21-19 19-21 22-20
24-22 21-18
10-21 7-21
5-21 10-21
21-18 10-21 21-11
9-21 20-22
21-18 21-11
21-14 13-21 21-15
12-21 15-21
14-21 13-21
21-14 21- 7
21-12 21- 6
22-20 17-21 18-21
21-12 21-11
12-21 10-21
21-16 21-11
10-21 11-21
14-21 21-18 21- 7
14-21 13-21
8-21 6-21
21- 9 23-21
21-18 15-21 22-20
鈴木（とわの森三愛）
21-12 22-24 21-11