男子シングルス（BS）

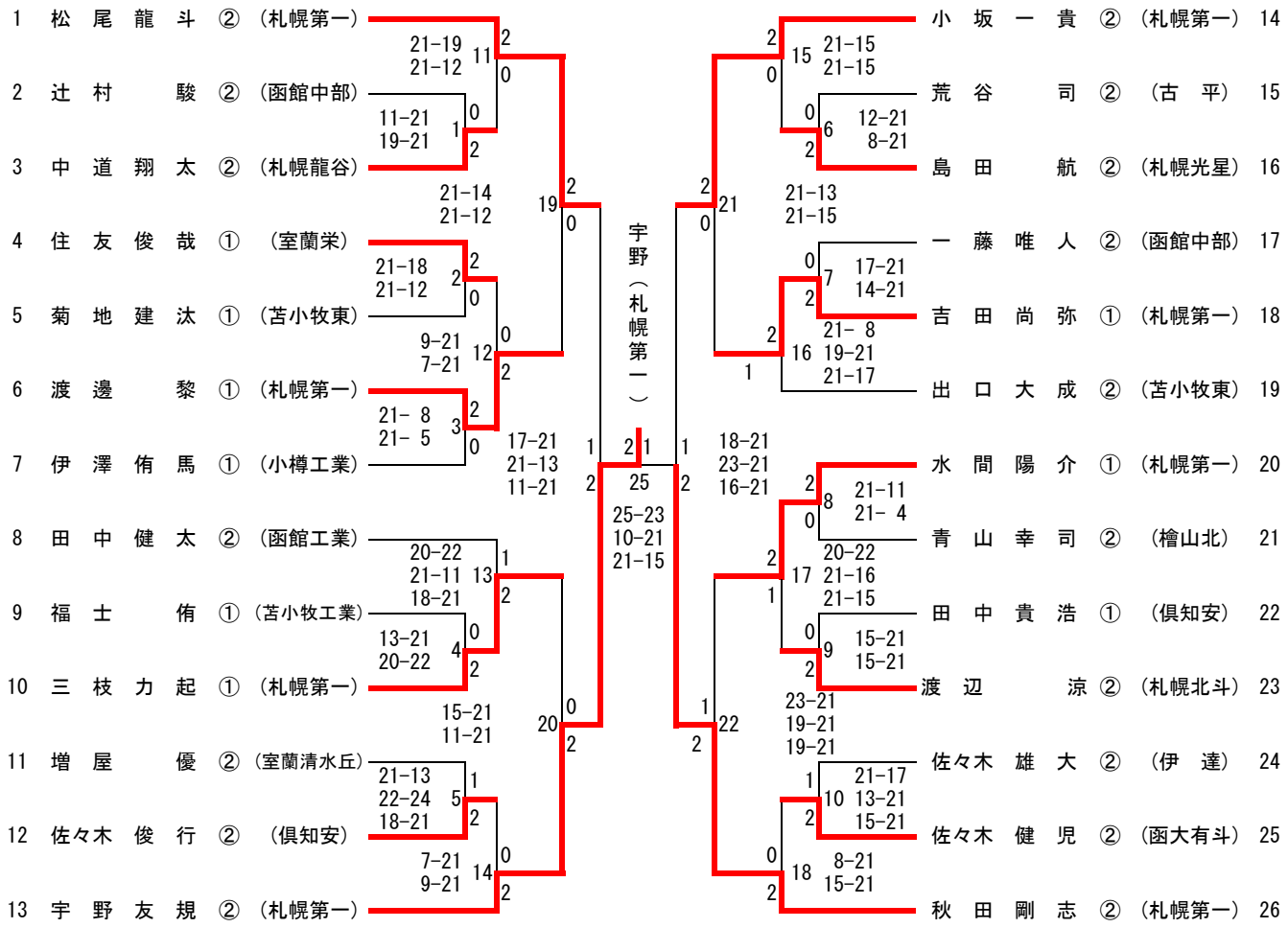
1 松尾龍斗 ② （札幌第一）
2 辻村駿 ② （函館中部）
3 中道翔太 ② （札幌龍谷）
4 住友俊哉 ① （室蘭栄）
5 菊地建汰 ① （苫小牧東）
6 渡邊黎 ① （札幌第一）
7 伊澤侑馬 ① （小樽工業）
8 田中健太 ② （函館工業）
9 福士侑 ① （苫小牧工業）
10 三枝力起 ① （札幌第一）
11 増屋優 ② （室蘭清水丘）
12 佐々木俊行 ② （倶知安）
13 宇野友規 ② （札幌第一）
14 小坂一貴 ② （札幌第一）
15 荒谷司 ② （古平）
16 島田航 ② （札幌光星）
17 一藤唯人 ② （函館中部）
18 吉田尚弥 ① （札幌第一）
19 出口大成 ② （苫小牧東）
20 水間陽介 ① （札幌第一）
21 青山幸司 ② （檜山北）
22 田中貴浩 ① （倶知安）
23 渡辺涼 ② （札幌北斗）
24 佐々木雄大 ② （伊達）
25 佐々木健児 ② （函大有斗）
26 秋田剛志 ② （札幌第一）
21-19 21-12
11-21 19-21
21-14 21-12
21-18 21-12
9-21 7-21
21- 8 21- 5
17-21 21-13 11-21
20-22 21-11 18-21
13-21 20-22
15-21 11-21
21-13 22-24 18-21
7-21 9-21
宇野（札幌第一）
25
25-23 10-21 21-15
18-21 23-21 16-21
21-15 21-15
12-21 8-21
21-13 21-15
17-21 14-21
21- 8 19-21 21-17
21-11 21- 4
20-22 21-16 21-15
15-21 15-21
23-21 19-21 19-21
21-17 13-21 15-21
8-21 15-21