女　子　団　体　（ＧＴ）

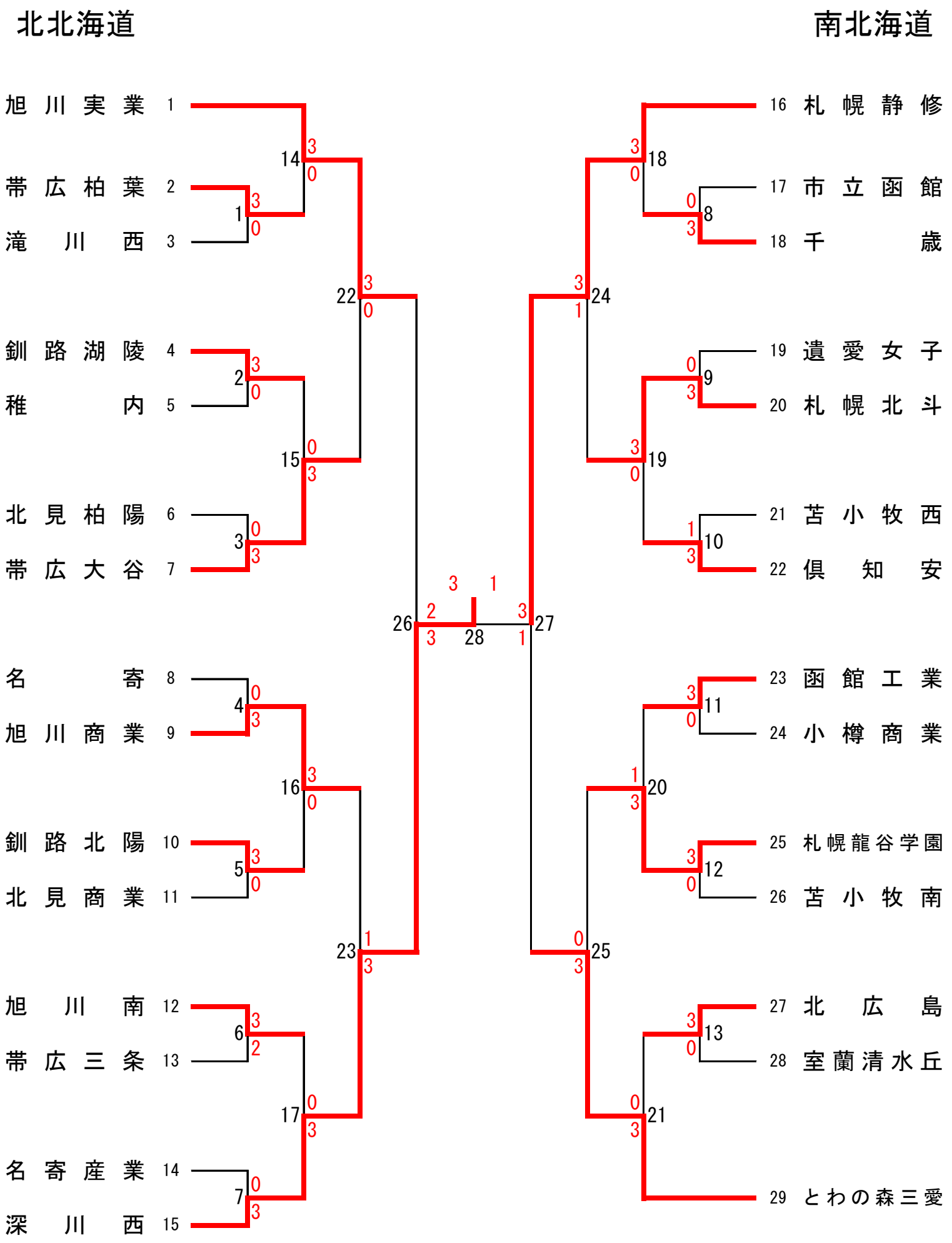
北北海道
南北海道
旭川実業 1
帯広柏葉 2
滝川西 3
釧路湖陵 4
稚内 5
北見柏陽 6
帯広大谷 7
名寄 8
旭川商業 9
釧路北陽 10
北見商業 11
旭川南 12
帯広三条 13
名寄産業 14
深川西 15
16 札幌静修
17 市立函館
18 千歳
19 遺愛女子
20 札幌北斗
21 苫小牧西
22 倶知安
23 函館工業
24 小樽商業
25 札幌龍谷学園
26 苫小牧南
27 北広島
28 室蘭清水丘
29 とわの森三愛