男　子　団　体　（ＢＴ）

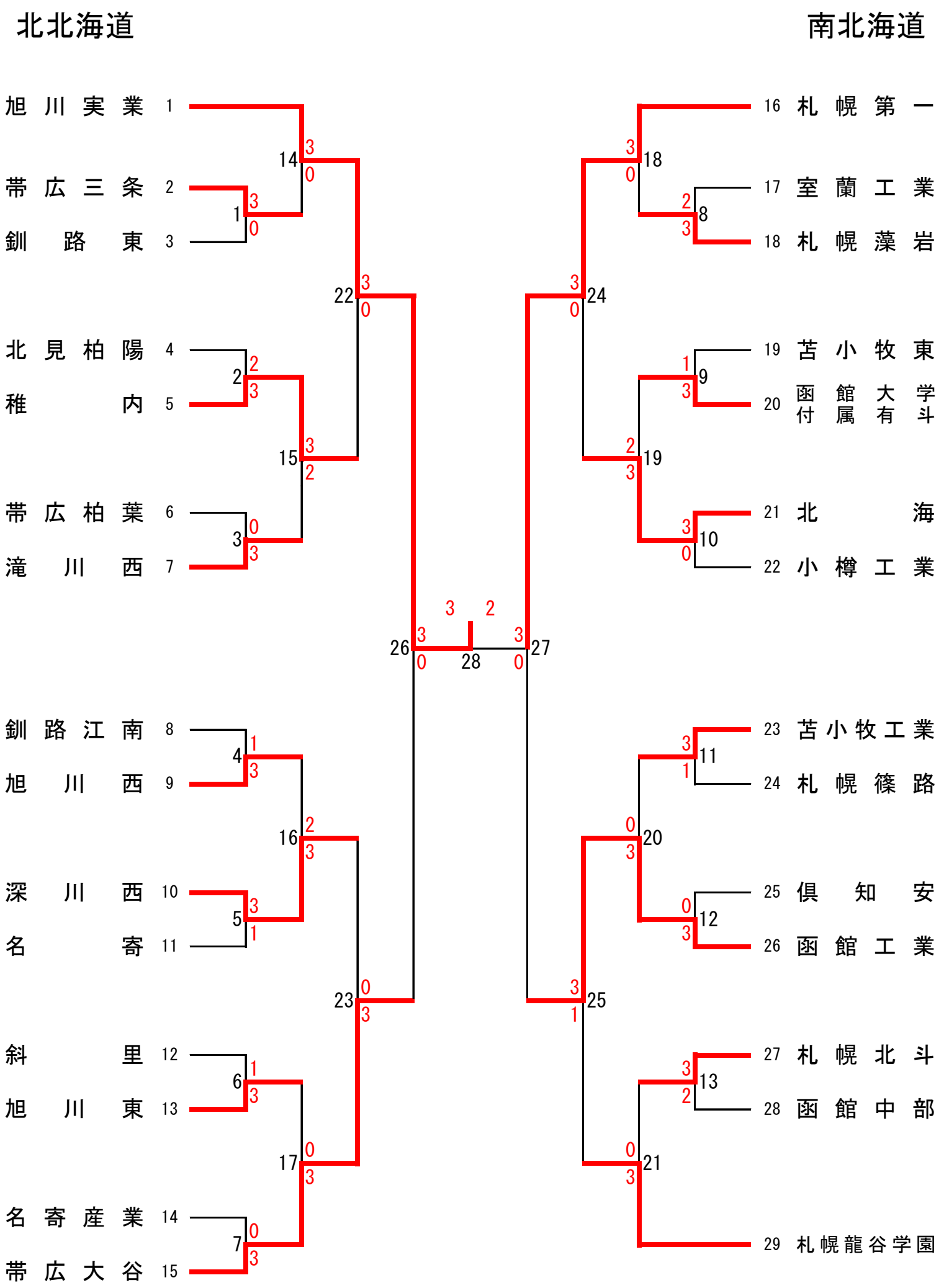
北北海道
南北海道
旭川実業 1
帯広三条 2
釧路東 3
北見柏陽 4
稚内 5
帯広柏葉 6
滝川西 7
釧路江南 8
旭川西 9
深川西 10
名寄 11
斜里 12
旭川東 13
名寄産業 14
帯広大谷 15
札幌第一 16
室蘭工業 17
札幌藻岩 18
苫小牧東 19
函館大学付属有斗 20
北海 21
小樽工業 22
苫小牧工業 23
札幌篠路 24
倶知安 25
函館工業 26
札幌北斗 27
函館中部 28
札幌龍谷学園 29