第60回北海道高等学校バドミントン選手権大会
平成20年6月17日～20日
函館市民体育館

女子シングルス（ＧＳ）

北北海道

1 木下 侑梨恵③（旭川実業）
2 佐貫 唯①（白糠）
3 岡部 結衣③（北見緑陵）
4 高路 のぞみ③（滝川）
5 池田 奈都希③（帯広三条）
6 権代 早紀②（稚内）
7 柴田 琴乃②（帯広大谷）
8 福岡 李沙③（北見藤女子）
9 佐野 晃子③（旭川北）
10 本瀬 茅沙②（深川西）
11 上本 涼孔②（釧路北陽）
12 小野寺 晴香②（帯広大谷）
13 黒木 結麻③（遠軽）
14 高橋 真央③（名寄）
15 前崎 真由香②（釧路東）
16 富田 菜月②（旭川北）
17 山田 唯衣①（深川西）
18 畠山 彩乃③（北見柏陽）
19 岡本 千聖①（岩見沢東）
20 小林 斐③（稚内）
21 甕岡 明奈③（帯広南商業）
22 柿崎 美姫③（釧路北陽）
23 松原 怜美③（旭川実業）

南北海道
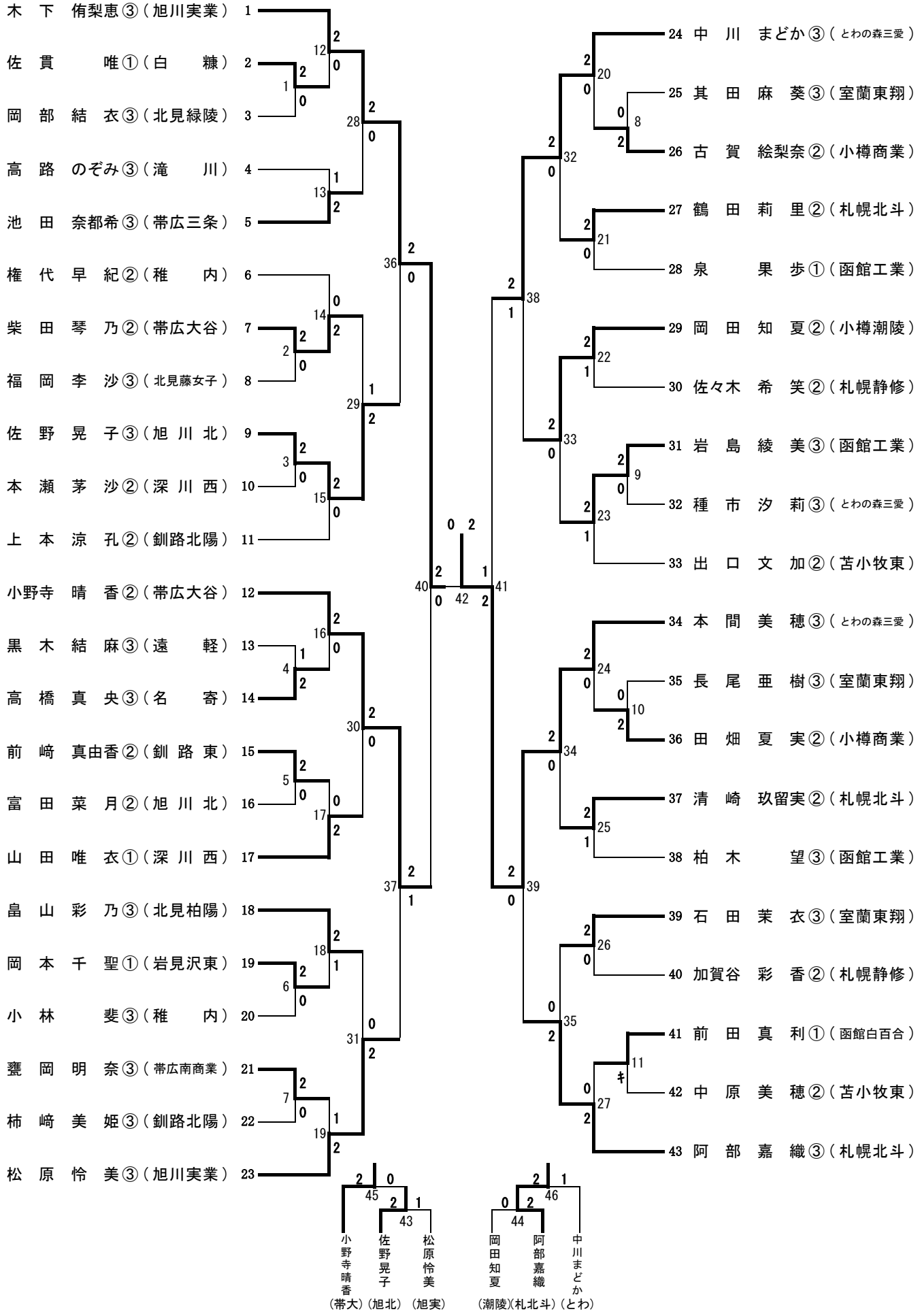
24 中川 まどか③（とわの森三愛）
25 其田 麻葵③（室蘭東翔）
26 古賀 絵梨奈②（小樽商業）
27 鶴田 莉里②（札幌北斗）
28 泉 果歩①（函館工業）
29 岡田 知夏②（小樽潮陵）
30 佐々木 希笑②（札幌静修）
31 岩島 綾美③（函館工業）
32 種市 汐莉③（とわの森三愛）
33 出口 文加②（苫小牧東）
34 本間 美穂③（とわの森三愛）
35 長尾 亜樹③（室蘭東翔）
36 田畑 夏実②（小樽商業）
37 清崎 玖留実②（札幌北斗）
38 柏木 望③（函館工業）
39 石田 茉衣③（室蘭東翔）
40 加賀谷 彩香②（札幌静修）
41 前田 真利①（函館白百合）
42 中原 美穂②（苫小牧東）
43 阿部 嘉織③（札幌北斗）