ＢＤ　高校男子複(26)

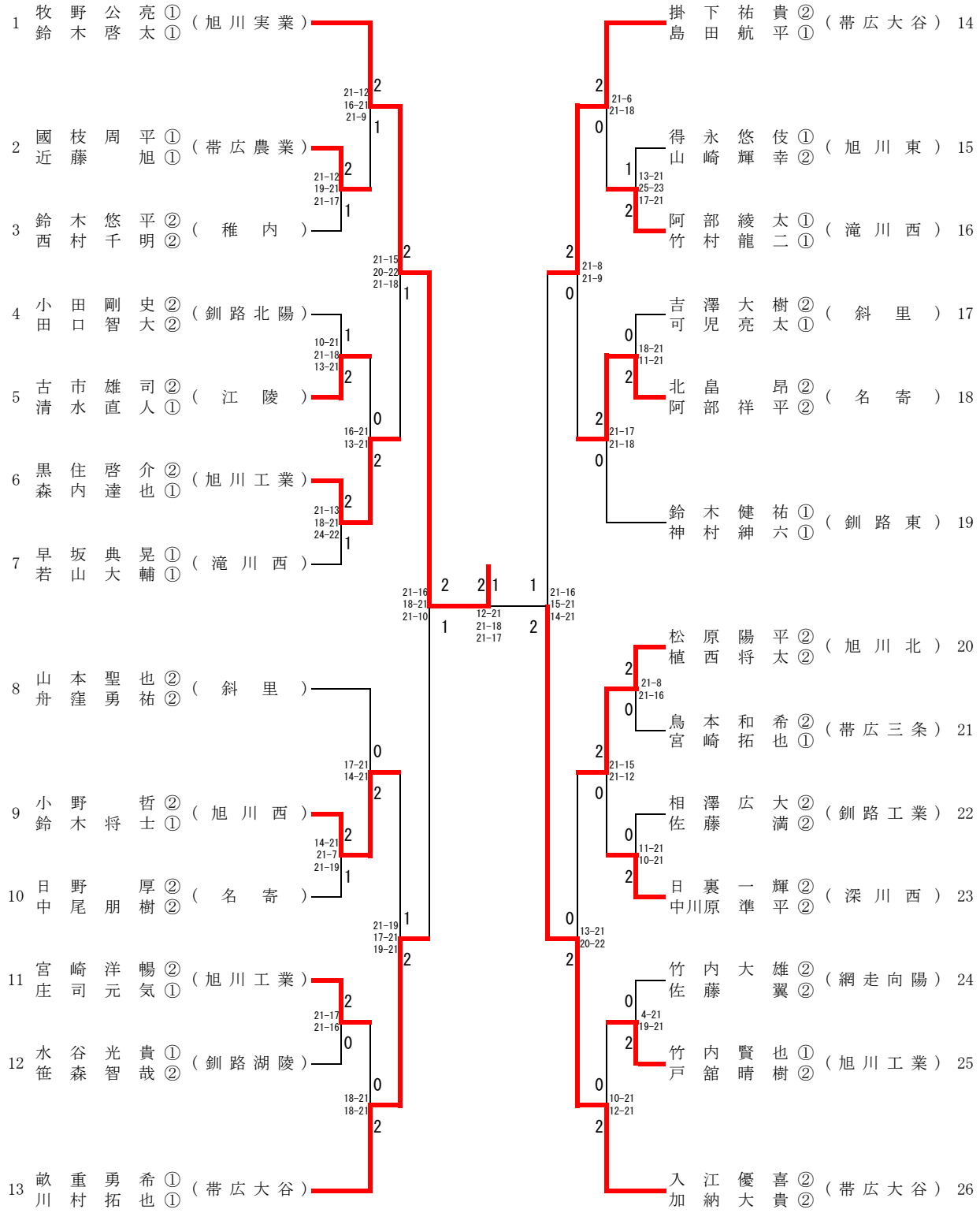
1 牧野公亮① 鈴木啓太① (旭川実業)
2 國枝周平① 近藤旭① (帯広農業)
3 鈴木悠平② 西村千明② (稚内)
4 小田剛史② 田口智大② (釧路北陽)
5 古市雄司② 清水直人① (江陵)
6 黒住啓介② 森内達也① (旭川工業)
7 早坂典晃① 若山大輔① (滝川西)
8 山本聖也② 舟窪勇祐② (斜里)
9 小野哲② 鈴木将士① (旭川西)
10 日野厚② 中尾朋樹② (名寄)
11 宮崎洋暢② 庄司元気① (旭川工業)
12 水谷光貴① 笹森智哉② (釧路湖陵)
13 畝重勇希① 川村拓也① (帯広大谷)
14 掛下祐貴② 島田航平① (帯広大谷)
15 得永悠伎① 山崎輝幸② (旭川東)
16 阿部綾太① 竹村龍二① (滝川西)
17 吉澤大樹② 可児亮太① (斜里)
18 北畠昂② 阿部祥平② (名寄)
19 鈴木健祐① 神村紳六① (釧路東)
20 松原陽平② 植西将太② (旭川北)
21 鳥本和希② 宮崎拓也① (帯広三条)
22 相澤広大② 佐藤満② (釧路工業)
23 日裏一輝② 中川原準平② (深川西)
24 竹内大雄② 佐藤翼② (網走向陽)
25 竹内賢也① 戸舘晴樹② (旭川工業)
26 入江優喜② 加納大貴② (帯広大谷)