男　子　団　体（BT）

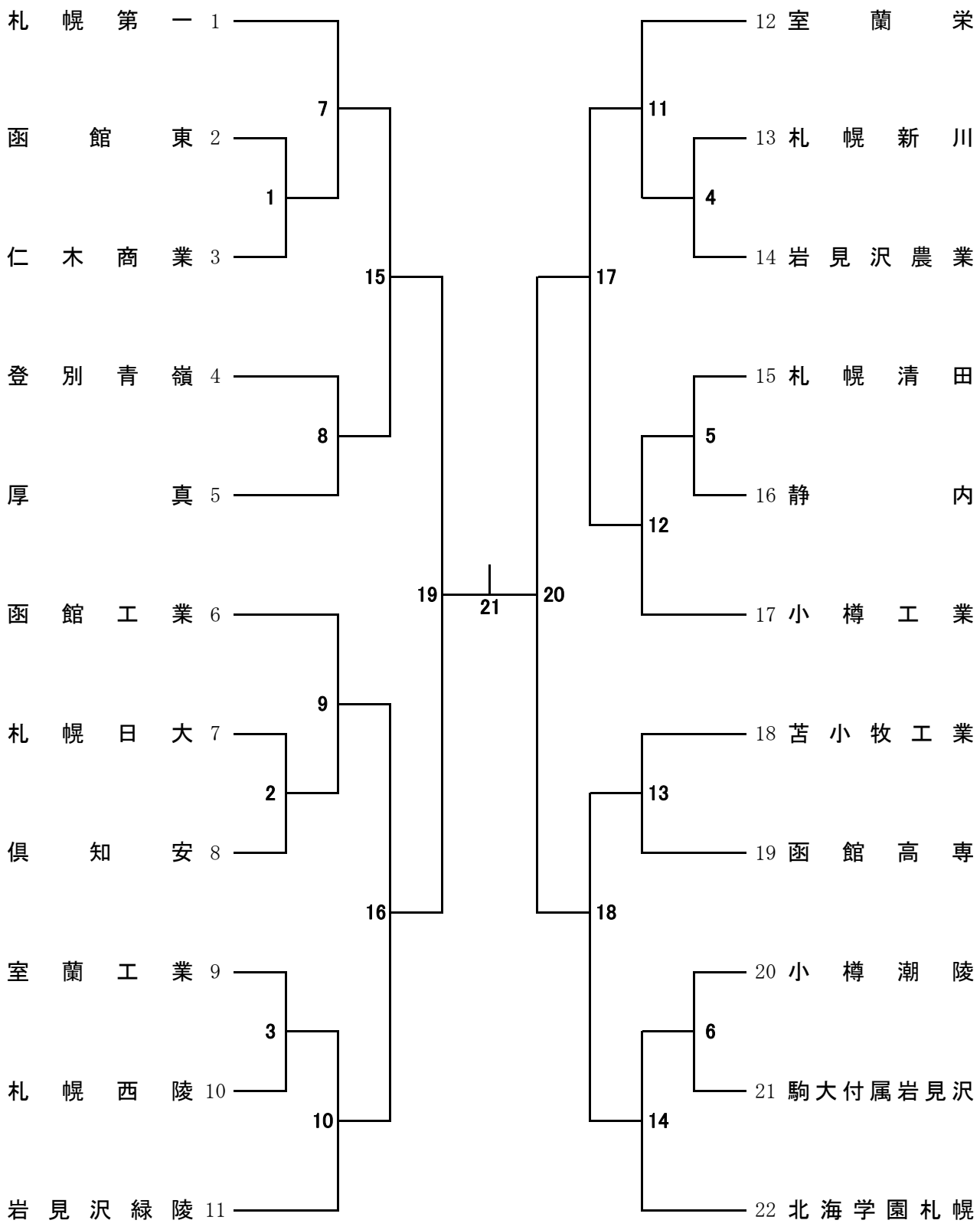
札幌第一 1
函館東 2
仁木商業 3
登別青嶺 4
厚真 5
函館工業 6
札幌日大 7
倶知安 8
室蘭工業 9
札幌西陵 10
岩見沢緑陵 11
12 室蘭栄
13 札幌新川
14 岩見沢農業
15 札幌清田
16 静内
17 小樽工業
18 苫小牧工業
19 函館高専
20 小樽潮陵
21 駒大付属岩見沢
22 北海学園札幌
1
2
3
4
5
6
7
8
9
10
11
12
13
14
15
16
17
18
19
20
21